MD18 Instalační přívody pro mycí dezinfektor MV 371132:

- Přívod změkčené vody o tvrdosti max. 40 dH trubkou ukončenou dvoucestným uzavíracím ventilem 1/2" s vnějším závitem 3/4", výška 2250mm od čisté podlahy
- Přívod demineralizované vody o vodivosti < 20 uS/cm trubkou ukončenou uzavíracím 1/2" ventilem s vnějším závitem 3/4"., výška 2250mm od čisté podlahy
- Přívod studené chladicí vody trubkou ukončenou uzavíracím ventilem 1/2" s vnějším závitem 3/4"., výška 2250mm od čisté podlahy
- Odpad přes sifon v podlaze – trubka Js 63 mm pro odtok z podlahové vany, ukončená hrdlem v úrovni čisté podlahy. Odolnost pro teploty okolo +930 C
- Odpad přes sifon v podlaze – trubka min. Js 63 mm(optimálně Js 70 mm) pro odtok ze stroje, ukončená hrdlem v úrovni čisté podlahy. V hrdle je přes "O" kroužek vložen nástavec dlouhý 200 mm s hrdlem na konci (viz detail 1). Min. odtok 50 l/min. Sifon doporučujeme instalovat až na hlavním odpadovém potrubí, nikoli u každého přístroje zvlášť.
- Odvětrávací potrubí Js 125 mm ukončené hrdlem, napojené na externí odsáv. zařízení. Toto je třeba dimenzovat tak, aby byl jeho jmenovitý objem. proud na ústí výstupu V= 350 m3/h. Tento objemový proud je třeba zavést do prostoru na nečisté straně jako větrání. Potrubí má volnou přípojku na myčku s doporučenou mezerou ³80 mm. Doporučuje se dvoustupňová ventilace, která během mycí fáze pracuje s nižším odsávacím výkonem cca 100 m3/h.
- Vodič ochranného pospojování 10 mm2 Cu, napojený na vyrovnavač potenciálu s dobrým kontaktem spojení. Volný konec vodiče cca 1,5 m., výška 2250mm od čisté podlahy
- Přívod el. proudu AC 400V / 50 Hz (3P+N+PE), příkon 21 kW, kabelem 5x6 mm2 v instalační trubce, vedený přes hlavní vypínač umístěný v blízkosti přístroje. Jištění 3x 35A. Volný konec kabelu cca 1,5m. Vypínač s polohami "zapnuto – vypnuto", rozpojení všech pólů s 3 mm mezerou, uzamykatelný v poloze "vypnuto", výška 2250mm od čisté podlahy
- Přívod slaboproudu UTP cat 6 z místnosti 316 k mycímu automatu. Ukončení RS 238 u PC a RS 238 vedle přívodů médií.
  - výška 2400mm
- Přívod čisté páry. Tlak páry 250 – 1000 kPa. teplota páry 139–184°C, kapacita 50kg/hod zakončeno kohoutem 1/2" ve výšce 2400mm

MDK16 Instalační přívody pro mycí dezinfektor kontejnerů

- Přívod změkčené vody o tvrdosti max. 40 dH trubkou ukončenou dvoucestným uzavíracím ventilem 1/2" s vnějším závitem 3/4", výška 2250mm od čisté podlahy
- Přívod demineralizované vody o vodivosti < 20 uS/cm trubkou ukončenou uzavíracím 1/2" ventilem s vnějším závitem 3/4"., výška 2250mm od čisté podlahy
- Přívod studené chladicí vody trubkou ukončenou uzavíracím ventilem 1/2" s vnějším závitem 3/4"., výška 2250mm od čisté podlahy
- Odpad přes sifon v podlaze – trubka Js 63 mm pro odtok z podlahové vany, ukončená hrdlem v úrovni čisté podlahy. Odolnost pro teploty okolo +930 C
- Odpad přes sifon v podlaze – trubka min. Js 63 mm(optimálně Js 70 mm) pro odtok ze stroje, ukončená hrdlem v úrovni čisté podlahy. V hrdle je přes "O" kroužek vložen nástavec dlouhý 200 mm s hrdlem na konci (viz detail 1). Min. odtok 50 l/min. Sifon doporučujeme instalovat až na hlavním odpadovém potrubí, nikoli u každého přístroje zvlášť.
- Odvětrávací potrubí Js 125 mm ukončené hrdlem, napojené na externí odsáv. zařízení. Toto je třeba dimenzovat tak, aby byl jeho jmenovitý objem. proud na ústí výstupu V= 350 m3/h. Tento objemový proud je třeba zavést do prostoru na nečisté straně jako větrání. Potrubí má volnou přípojku na myčku s doporučenou mezerou ³80 mm. Doporučuje se dvoustupňová ventilace, která během mycí fáze pracuje s nižším odsávacím výkonem cca 100 m3/h.
- Vodič ochranného pospojování 10 mm2 Cu, napojený na vyrovnavač potenciálu s dobrým kontaktem spojení. Volný konec vodiče cca 1,5 m., výška 2250mm od čisté podlahy
- Přívod el. proudu AC 400V / 50 Hz (3P+N+PE), příkon 37 kW, kabelem 5x6 mm2 v instalační trubce, vedený přes hlavní vypínač umístěný v blízkosti přístroje. Jištění 3x 35A. Volný konec kabelu cca 1,5m. Vypínač s polohami "zapnuto – vypnuto", rozpojení všech pólů s 3 mm mezerou, uzamykatelný v poloze "vypnuto", výška 2250mm od čisté podlahy
- Přívod slaboproudu UTP cat 6 z místnosti 316 k mycímu automatu. Ukončení RS 238 u PC a RS 238 vedle přívodů médií.
  - výška 2400mm
- Přívod čisté páry. Tlak páry 250 – 1000 kPa. teplota páry 139–184°C, kapacita 150kg/hod zakončeno kohoutem 1/2" ve výšce 2400mm

Rozvod centrálního demineralizované vody pro sterilizátory a mycí dezinfektory
- ukončení pro každý sterilizátor a mycí dezinfektor zvlášť
- ukončeno dle montážního výkresu

Rozvod centrálního změkčené vody pro sterilizátory
- ukončení pro každý sterilizátor zvlášť
- ukončeno dle montážního výkresu

Rozvod centrálního dávkovaní –mycí proces a oplach.
- 2x NR tubka 8x 1 mm
- Od centrálního dávkování č. m. 3008 z výšky 2100mm pod parapet prokládacího okna a parapet mezi mycími automaty.
- Pro mycí automat vozíků do prostoru mycího automatu. Nutno ukončit v koordinaci s dodavatelem mycího automatu.

Kabel 5x 1mm2 pro signalizaci centrálního dávkování. Propojení signalizačních světel umístěnými nad prokládacím oknem. Propojení světel s centrálním dávkováním v místnosti 3008. Ukončeno nad prokládacím oknem ve výšce 2400 mm. Pro signalizaci mycího automatu vozíků umístit na stěně pře přístrojem

S_1 Přívod el. proudu 230 V/16 A z "MDO", "DO", slaboproudu, osvětlení a ochranného pospojování do nástěnné zdrojové rampy pro lůžkový pokoj:
Osazení rampy pro 1 lůžko:
- 5x zásuvka MDO
- 1x zásuvka DO
- 1x dvojitá zásuvka ochranného pospojení
- 1x datová zásuvka min CAT 6 2xRJ45 LAN/LAN
- osvětlení rampy. Přímé, nepřímé, noční. Noční osvětlení ovládané od dveří
- vybavení rampy (držáky, police) řeší projekt medicinálních plynů)
- dorozumívací zařízení sestra pacient (řeší projekt slaboproudu)

O_1 Vývody medicinálních plynů do nástěnné zdrojové rampy pro lůžkový pokoj u ukončené rychlospojkou
Osazení rampy pro 1 lůžko:
- 1x kyslík
- 1x vakuum

(0) (1) (2) Zatřídění místností dle ČSN 332000-7-710

(A) Elektrostaticky vodivá podlaha dle ČSN 33200-7-710

•))) Požadavek na senzorovou bezdotykovou baterii

u Uzemňovací svorky . (2ks) napojené vodičem 4 mm2 na centrální uzemňovací bod
- 1200 mm vysoko, nebo vedle silnoproudých zásuvek

u' Uzemňovací svorky . (2ks) napojené vodičem 4 mm2 na centrální uzemňovací bod
- 1200 mm vysoko, nebo vedle silnoproudých zásuvek

STA Vývod společné televizní antény – 2000mm vysoko, v místnosti pro personál – 400mm

p_{ST} zásuvka 2RJ45 pro LAN/LAN strukturované kabeláže CAT 6 – dle projektu slaboproudu.
- umístění na stropě, nebo stropní kazetě vedle silnoproudých zásuvek
- pro projektor

p zásuvka 2RJ45 pro LAN/LAN strukturované kabeláže CAT 6 – dle projektu slaboproudu.
- 1200mm vysoko, nebo vedle silnoproudých zásuvek

p_1 zásuvka 2RJ45 pro REZ/REZ strukturované kabeláže CAT 6 – dle projektu slaboproudu.
- 1200mm vysoko, nebo vedle silnoproudých zásuvek

p_{mon} zásuvka RJ 45 pro čidla monitorace teploty, hvězdicově propojené kabelem UTP CAT 6 (stíněné), rozvod zakončen patchpanelem v rozvaděči slaboproudu. Umístění za sledovaným zařízením.
- dle projektu slaboproudu.
- dodávka slaboproudu

p' zásuvka 2RJ45 pro LAN/LAN strukturované kabeláže CAT 6 – dle projektu slaboproudu.
- 400mm vysoko

HDMI Propojení kabely – HDMI, DVD-I od místa zdroje signálu k místu zobrazení signálu
- od PC na jednacím stole ke stropnímu projektoru

S_{VSS} Vývod el. proudu pro stropní vyšetřovací svítidlo z DO
- 230V, volný konec kabelu 1m v místě kotvení vyšetřovacího světla
- přívod vést přes vypínač na stěně
- přívod kabelu z centrálního zemnícího kabelu 4mm2, (zelenožlutý kabel).
- stavba zajistí montáž kotevní desky do stropu, montáž světla a kotvení zajistí dodavatel svítidla.
- v případě požadavku výrobce na přívod 24V nutno umístit trafo 230V/24V v rozvaděči, nebo u kotvení svítidla

t Vývod stlačeného vzduchu (4 bar) z centrálního rozvodu ukončeno panelem s rychlospojkou
- výška 1200mm

O'' Vývod kyslíku a vakua ukončená panýlkem a rychlospojkou – výška 1200mm

Z El. zásuvka 230 V/16 A, "MDO"
- barva zásuvky bílá, označená "MDO" dle ČSN 332000-7-710
- 1200 mm vysoko, nebo pod parapet

Z' El. zásuvka 230 V/16 A, "MDO" dle ČSN 332000-7-710
- 400 mm vysoko

Z'' El. zásuvka 230 V/16 A, "MDO" dle ČSN 332000-7-710 pro TV
- 2300 mm vysoko

Z'_0 El. zásuvka 230 V/16 A, samostatně jištěná
- 400 mm vysoko,

Z_0 El. zásuvka 230 V/16 A, samostatně jištěná
- 1200 mm vysoko,

Z_{pod} El. zásuvka 230 V/16 A, "MDO" dle ČSN 332000-7-710
- umístěno v podlaze pod jednací stůl
- krytí IP dle PD elektro

Z_{ST} El. zásuvka 230 V/16 A, "MDO" dle ČSN 332000-7-710
- umístěno na stropě, nebo stropní kazetě

Z_7 El. zásuvka 230 V/16 A, napájená z DO (důležitých obvodů), záskok dle normy ČSN 332000-7-710
Barva zásuvky zelená
- 1200 mm vysoko

Z'_7 El. zásuvka 230 V/16 A, napájená z DO (důležitých obvodů), záskok dle normy ČSN 332000-7-710
Barva zásuvky zelená
- 400 mm vysoko

Z_{PC} El. zásuvka 230 V/16 A, napájená z DO určené pro počítače. Příkon pro jedno pracoviště 750W. – označena PC
- 400 mm vysoko, nebo pod parapet

d_{sm} Vývod vody pro směšovač dezinfekce, ukončeno roháčkem s vnějším závitem 1/2" výška – 1500 mm

d_{dm} Vývod demineralizované vody ukončeno roháčkem s vnějším závitem 1/2" výška – dle baterie
Odpad DN 40 pro odpad z demi vody – výška 400mm

h' Odpad ke dřezům – ukončeno podomítkovým sifonem DN 40 – výška – 400mm

r El. zásuvka 400 V/16 A, MDO – barva zásuvky dle ČSN 332000-7-710
- 1200 mm vysoko

ODTAH Odtah par z pracovního stolu
- stálý odtah 150m3/hod
- připojení flexibilní rourou průměr 100mm

d_{uv} Vývod vody pro úpravnu vody. Ukončit kulovým ventilem (motýl) G 1" s vnitřním závitem
- Přívod nad změkčovačem 1500mm vysoko

PROJEKT LÉKAŘSKÉ TECHNOLOGIE SLOUŽÍ JAKO PODKLAD PRO OSTATNÍ PROFESE. PŘI REALIZACI JE NUTNÉ VYCHÁZE
ZEJMÉNA Z PROJEKTŮ JEDNOTLIVÝCH PROFESÍ.
Provedení elektroinstalace v ostatních nezdravotnických prostorách se řeší dle příslušné ČSN EN
Požadavky elektrických instalaci v zdravotnických prostorách řeší ČSN EN 33200-7-710.
Zařazení zdravotnických prostor dle ČSN EN do daných skupin je uvedeno symbolem v kroužku u názvu místnosti.

Způsob napájení elektrických zásuvek a všech pevně instalovaných elektrických spotřebičů ve zdravotnických prostorác
pro lékařské účely je dán typem místnosti dle ČSN EN 332000-7-710, který je uveden číslem v kroužku u názv
místnosti.
Telefonní přístroje a systém dorozumívání sestra pacient nejsou součástí řešení zdravotnické technologie.
Nástěnné držáky s televizory (pokud je projekt obsahuje) budou připevněny ve výši cca 2 m, případně ze stropu.
zavěšené technologie, nebo nábytku (například zavěšené skříňky) je třeba počítat s výztuhou SDK příček.

Horní skříňky kuchyňských linek, závěsných skříněk v kancelářích, čistících místnostech, úklidu, nebo očistě pacienta budou připevněny ve výši 1995mm – 2200mm od čisté podlahy. Je třeba počítat s výztuhou sádrokartonových příček.

Dřezy a umyvadla jsou napojeny běžným způsobem. Typ baterie (stojánková, nebo nástěnná) určí projektant ZTI v
spolupráci s architektem. Napojení dřezů a umyvadel se provede dle běžných zvyklostí.

MÍSTO VSTUPU KABELOVÝCH PŘÍVODŮ DO LŮŽKOVÝCH RAMP A ZPŮSOB INSTALACE RAMP URČÍ PROJEKT ROZVODU MEDICINÁLNÍCH PLYNŮ STEJNĚ JAKO ZPŮSOB KOTVENÍ DRŽÁKŮ NA MONITORY A INFUZNÍ TECHNIKU (POKUD JE PROJEKT OBSAHUJE).

POZOR!!! PŘEDMĚTY SANITÁRNÍ KERAMIKY, KTERÉ NEJSOU SOUČÁSTÍ NÁBYTKU JSOU DODÁVKY STAVBY. SIFONY A BATERIE JSOU DODÁVKOU STAVBY, NEBO ZTI.

P8	UŽAKTUALIZACE ROZSAHU KOMODITY	06/2022	
P5	UŽIVATELSKÉ ZMĚNY 1PP, 3NP	06/2022	
OZNAČENÍ ZMĚNY	NÁZEV A STRUČNÝ POPIS ZMĚNY	DATUM	PODPIS

PŮDORYSNÉ SCHÉMA

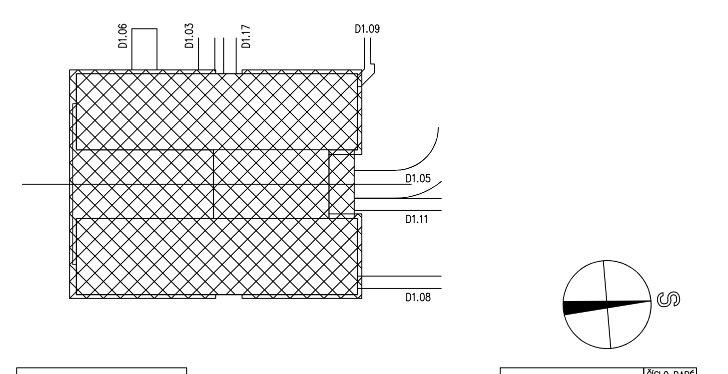

± 0.0 = 235,000

D1.01 CENTRÁLNÍ URGENTNÍ PŘÍJEM
D2.51 LÉKAŘSKÁ TECHNOLOGIE

TENTO VÝKRES A JEHO DETAILY JSOU MAJETKEM ZHOTOVITELE A NESMÍ BÝT POUŽIT CELÝ ANI Z ČÁSTI BEZ JEHO PÍSEMNÉHO SOUHLASU (DLE ZÁKONA Č. 121/2000 Sb.).

ZPRACOVATEL DÍLČÍ ČÁSTI: TMS Prague a.s. V olšinách 1124 100 00 Praha 10			TMS Prague a.s. projekce lékařské technologie V olšinách 1124/54 100 00 Praha 10
VEDOUCÍ PROJEKTANT	VYPRACOVAL	KONTROLOVAL	
RUDOLF SVOBODA	RUDOLF SVOBODA	RUDOLF SVOBODA	
GENERÁLNÍ PROJEKTANT: ATELIER PENTA v.o.s., Mrštíkova 12, 586 01 Jihlava			Mrštíkova 12, 586 01, Jihlava tel.: +420 567 312 451-4, fax: +420 567 3124 55
VEDOUCÍ PROJEKTANT	HLAVNÍ INŽENÝR PROJEKTU		
ING.ARCH. JAROMÍR HOMOLKA, CSc.	ING. VIKTOR ŠLAPAL		
INVESTOR: Pardubický kraj, Komenského náměstí 125, 532 11 Pardubice			

NÁZEV AKCE: NPK a.s., PARDUBICKÁ NEMOCNICE VÝSTAVBA PAVILONU CUP S CENTRALIZACÍ AKUTNÍCH PROVOZŮ		FORMÁT	18 x A4
		DATUM	8 / 2020
		STUPEŇ	DPS
		ZAK. ČÍSLO	A 06-18-P
VÝKRES: PŮDORYS 3.NP horní část - FÁZE I.		MĚŘÍTKO 1 : 50	Č. VÝKRESU

ČÍSLO PARÉ